Spritzwand, Regler und andere Details des Motorraums

In dieser Bauphase beginnen Sie, die Spritzwand vorzubereiten. Das ist die Trennwand zwischen Motorraum und Fahrgastzelle Ihres Modells.

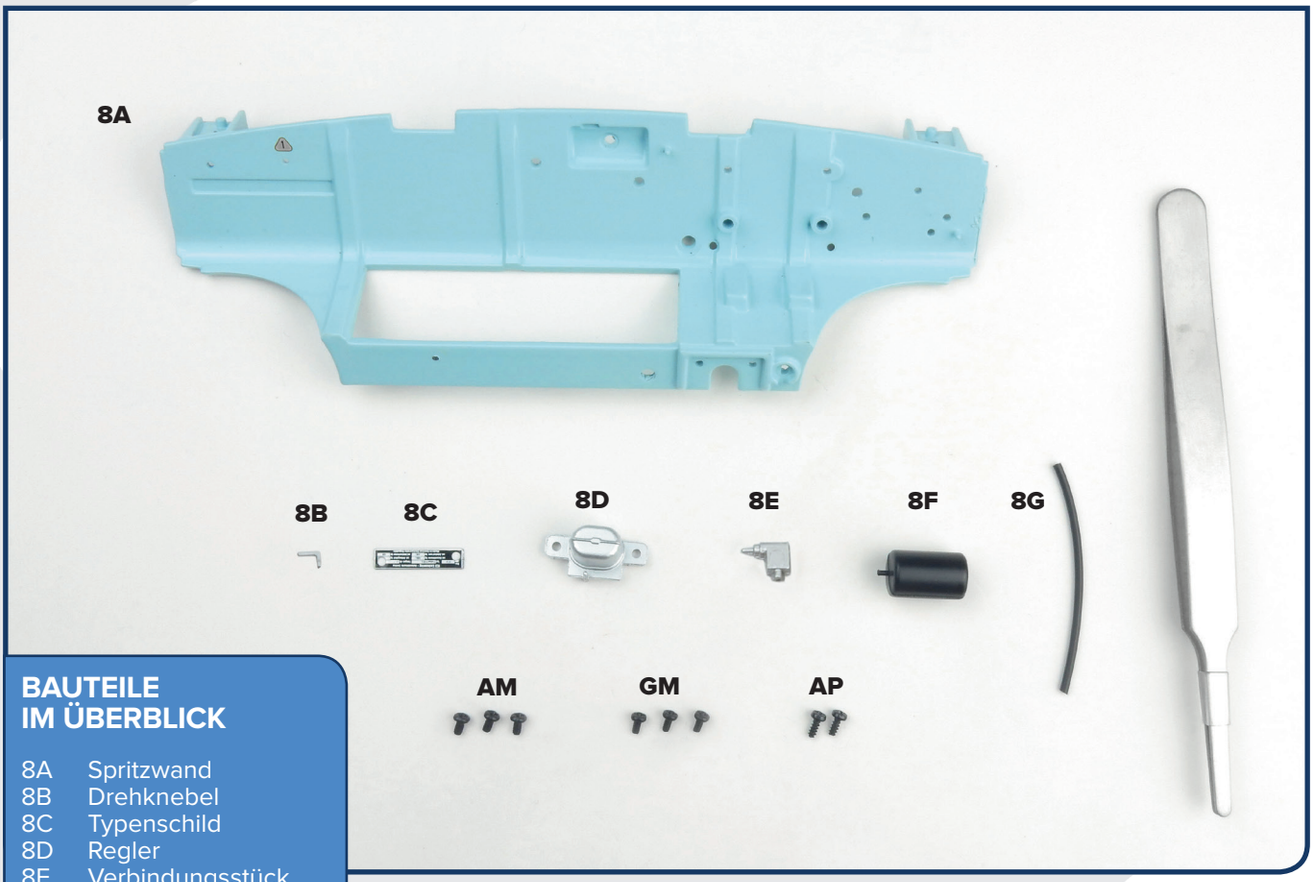

BAUTEILE IM ÜBERBLICK

8A	Spritzwand
8B	Drehknebel
8C	Typenschild
8D	Regler
8E	Verbindungsstück
8F	Scheibenwischermotor
8G	Kabel
	Pinzette

sowie folgende Schrauben:
3 AM, 3 GM, 2 AP

1

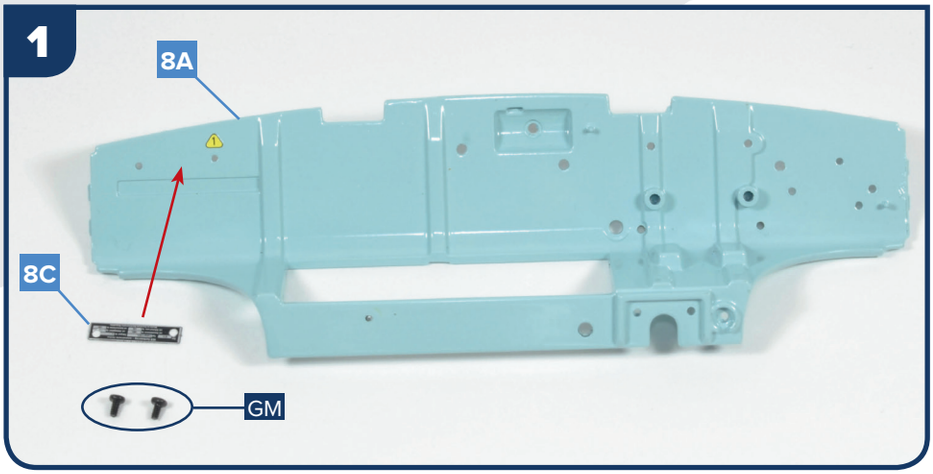

Nehmen Sie die Spritzwand 8A, das Typenschild 8C und zwei Schrauben GM. Der Pfeil zeigt an, wo Sie das Schild positionieren müssen.

08_TRABI__DEF.indd 3 18/12/19 11:14

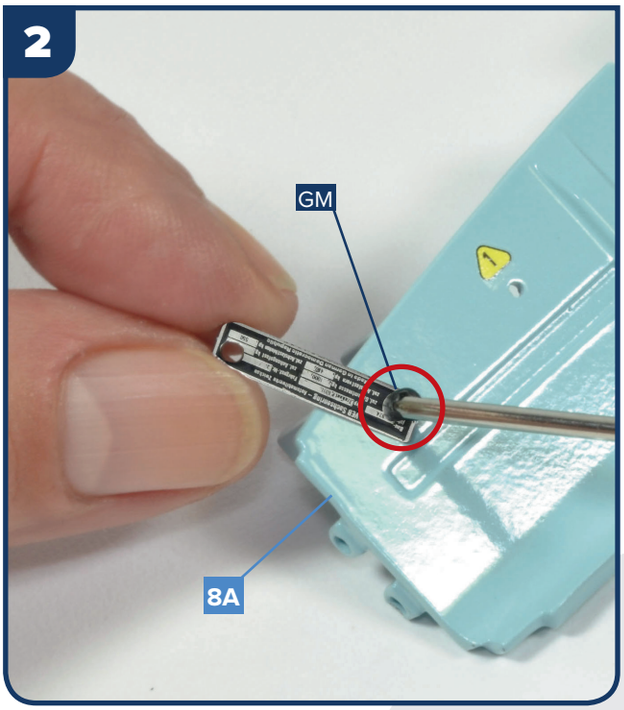

Setzen Sie die erste Schraube GM in die entsprechende Öffnung der Spritzwand 8A, wie vom Kreis angezeigt. Die Beschriftung des Typenschilds muss wie auf dem Foto nach links zeigen.

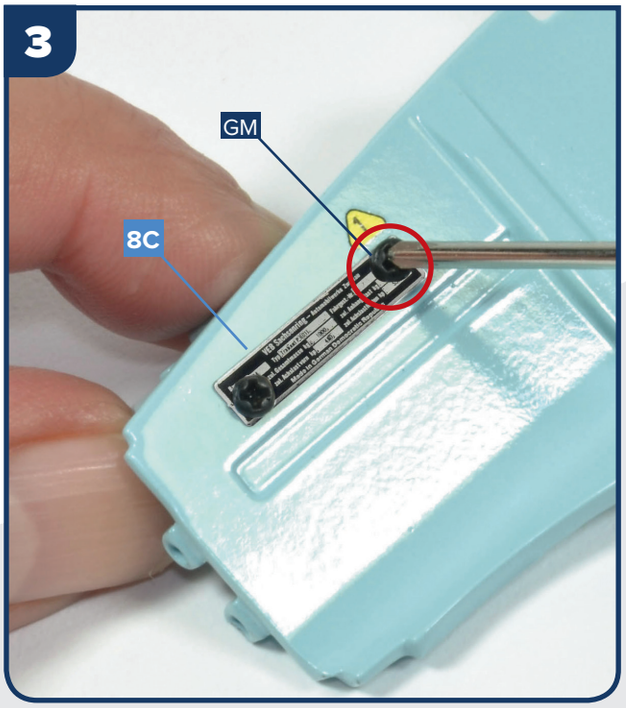

Drehen Sie das Typenschild, bis es waagerecht ist, und befestigen Sie es anschließend mit einer zweiten Schraube GM.

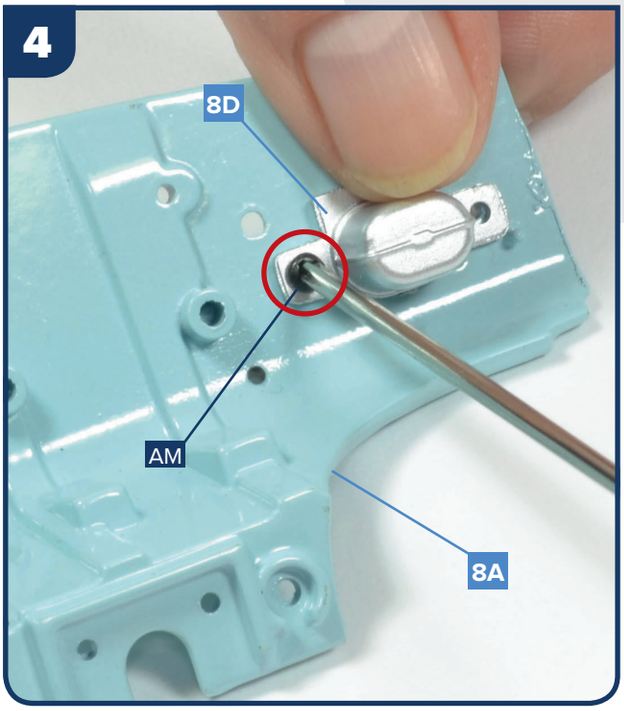

Positionieren Sie den Regler 8D am gegenüberliegenden Ende der Spritzwand, wie im Foto zu sehen. Ziehen Sie in der markierten Bohrung eine Schraube AM an.

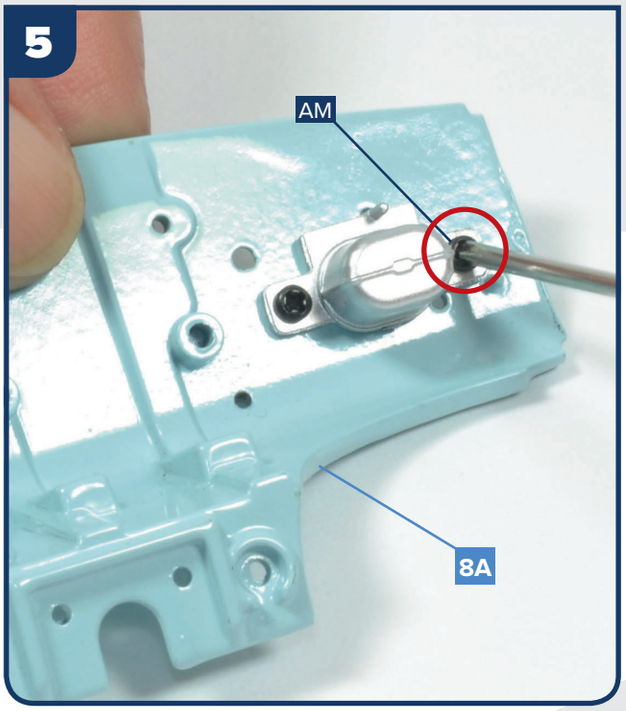

Befestigen Sie den Regler 8D nun abschließend mit einer zweiten Schraube AM.

08_TRABI__DEF.indd 4 18/12/19 11:14

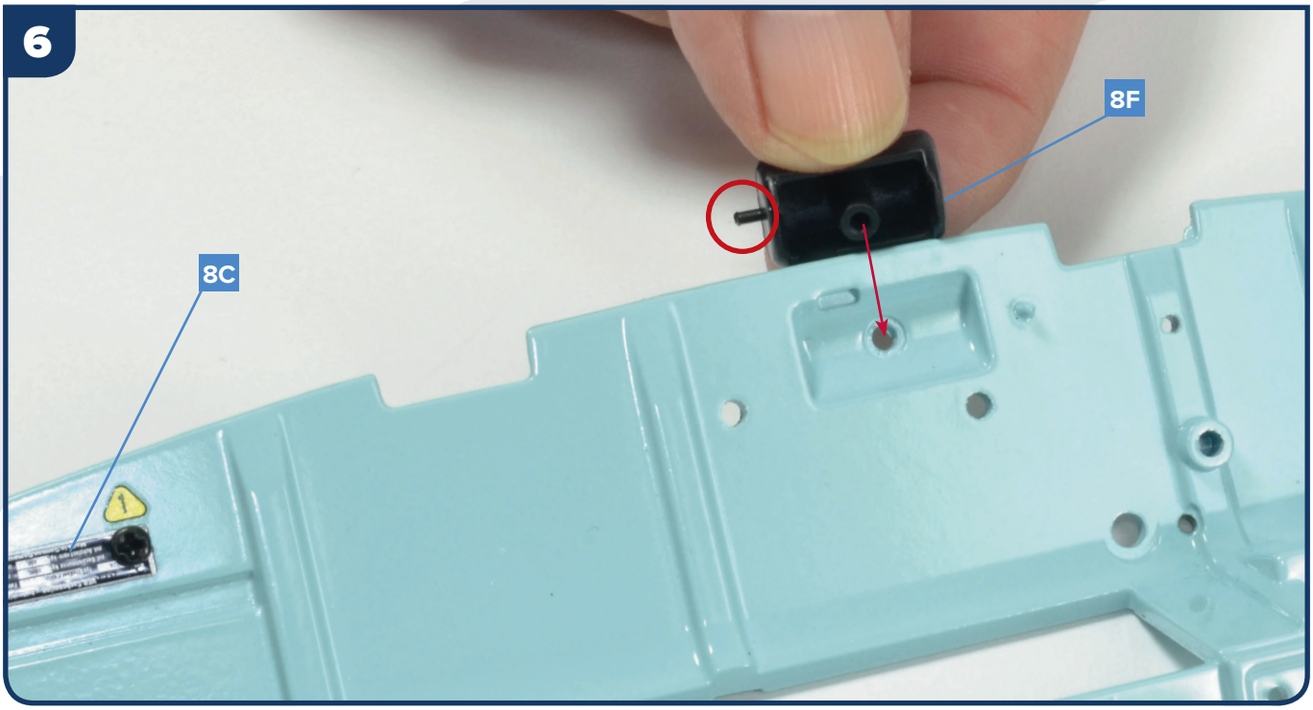

Der Scheibenwischermotor 8F muss in der Mitte der Spritzwand angebracht werden. Stellen Sie sicher, dass der kleine schwarze Stift (roter Kreis) in die Richtung des Typenschildes 8C zeigt.

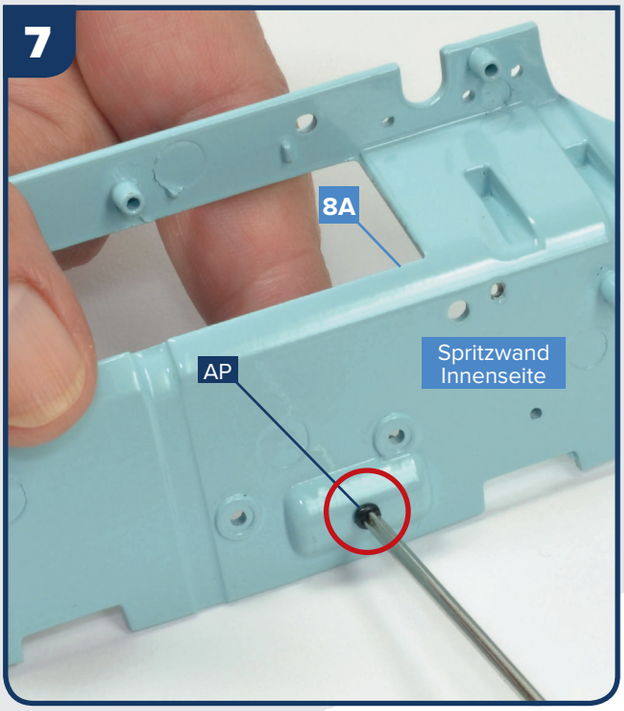

Um den Scheibenwischermotor 8F anzubringen, verwenden Sie eine Schraube AP, die Sie an der Innenseite der Spritzwand einsetzen.

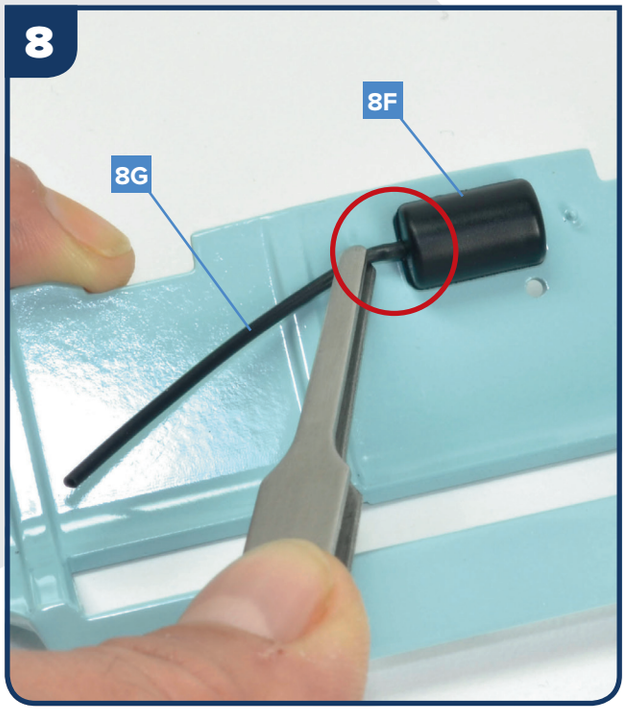

Führen Sie das Kabel 8G in den Bolzen des Scheibenwischermotors 8F ein. Wir empfehlen Ihnen, eine Pinzette zu benutzen und falls notwendig einen Tropfen Kleber, um das Kabel zu fixieren.

08_TRABI__DEF.indd 5 18/12/19 11:14

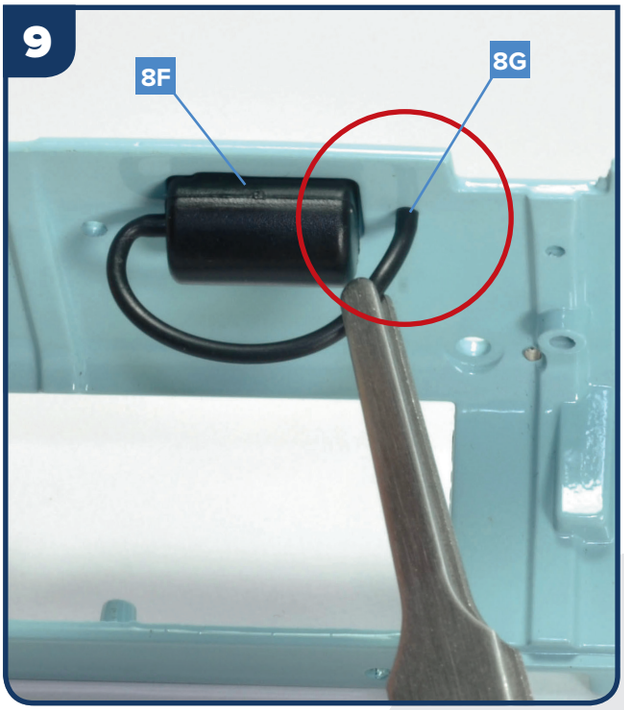

Verwenden Sie weiterhin die Pinzette, um das andere Ende des Kabels 8G an dem kleinen Zapfen neben dem Scheibenwischermotor 8F zu befestigen. Sie können auch hier ein wenig Klebstoff verwenden.

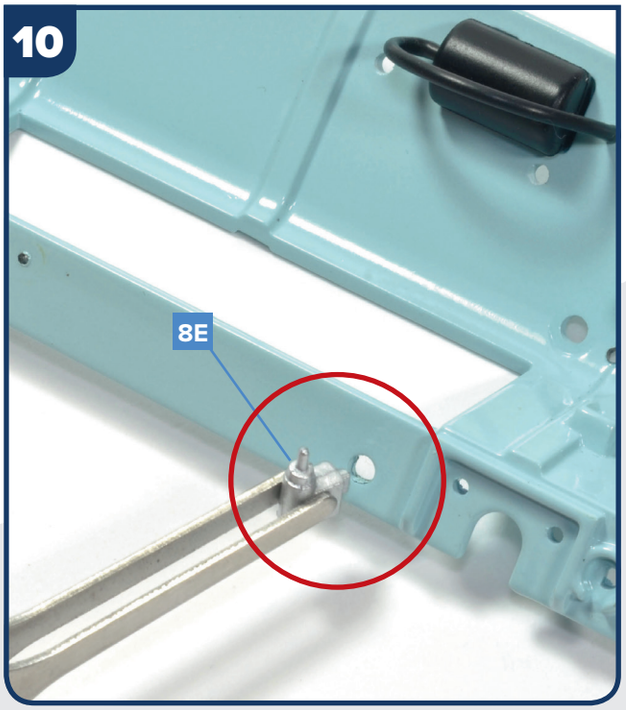

Nehmen Sie nun das Verbindungsstück 8E und setzen Sie es in die markierte Bohrung ein. Verwenden Sie ein wenig Klebstoff, falls notwendig.

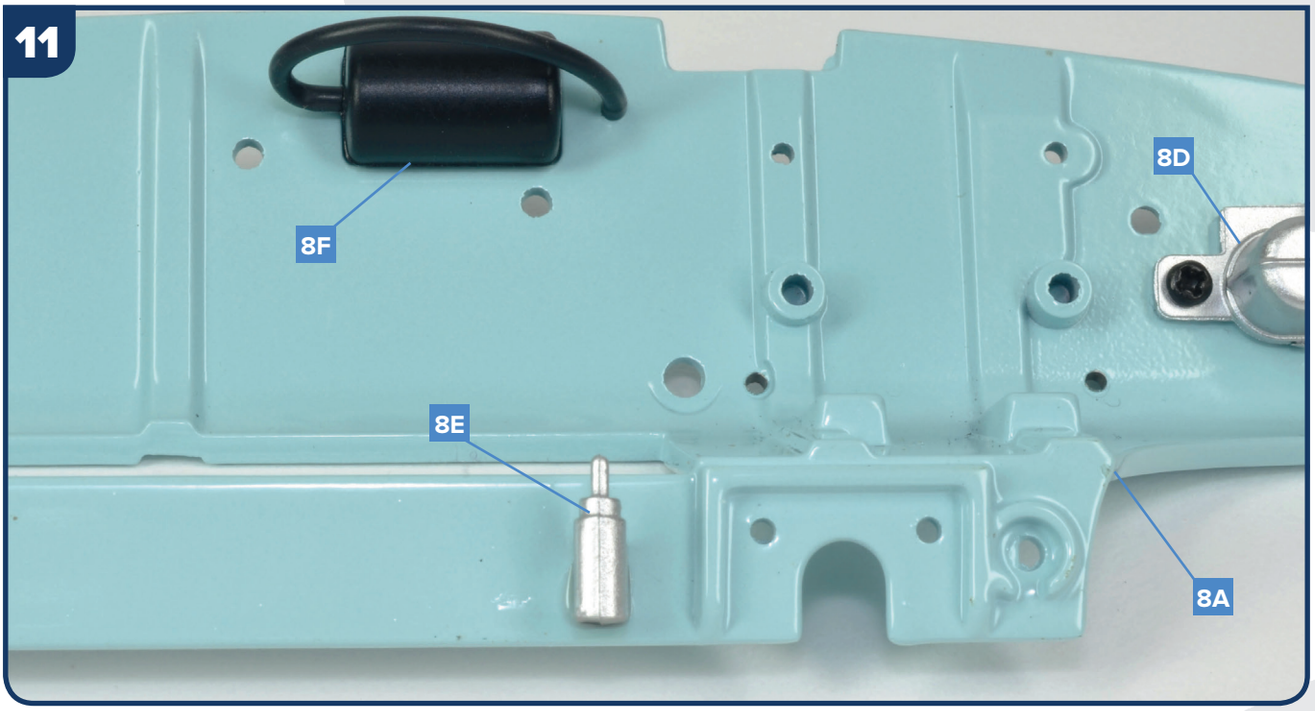

Das Bild zeigt das korrekt an der Spritzwand 8A angebrachte Verbindungsstück 8E.

08_TRABI__DEF.indd 6 18/12/19 11:14

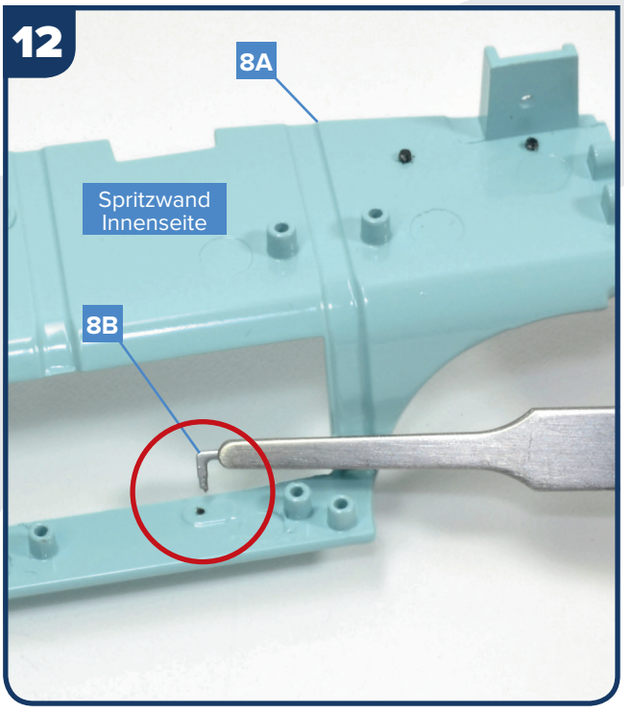

Setzen Sie den Drehknebel 8B in das markierte Loch an der Innenseite der Spritzwand ein. Verwenden Sie ein wenig Klebstoff, falls notwendig.

Das Bild zeigt den korrekt montierten Drehknebel 8B.

BAUFORTSCHRITT

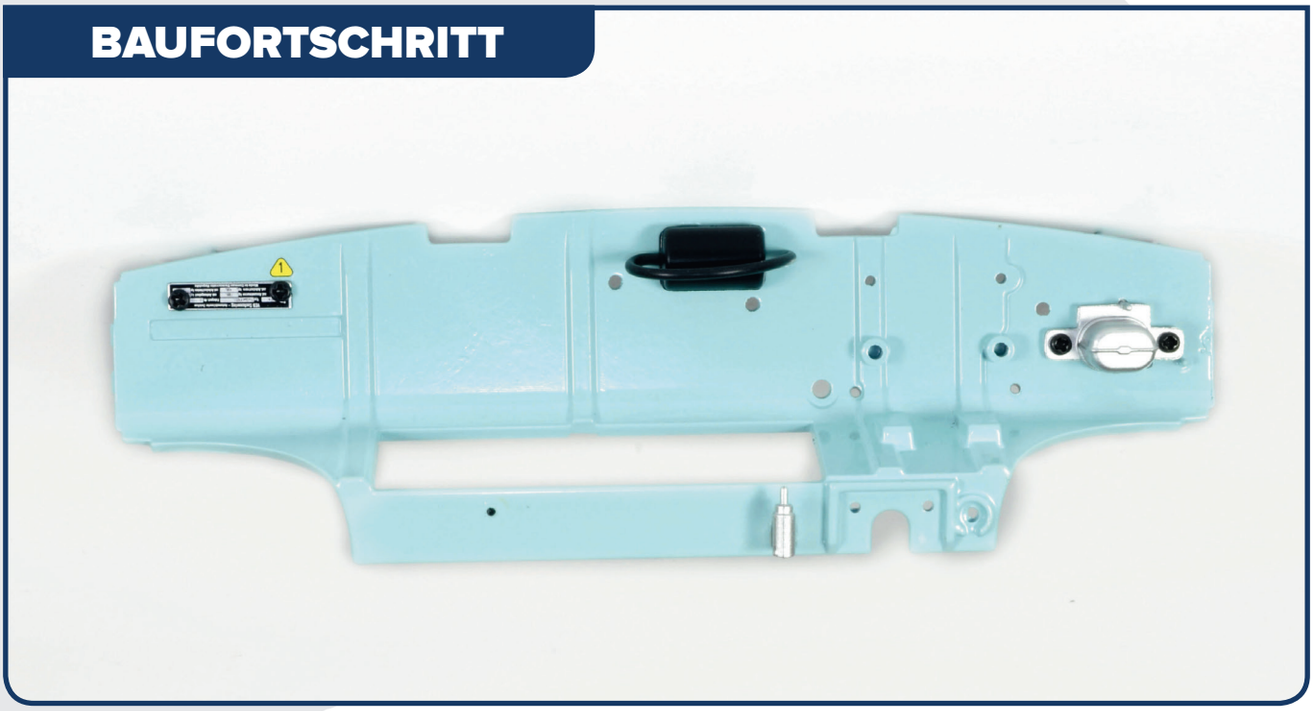

Sie haben nun die Spritzwand vervollständigt. In der nächsten Ausgabe wird die Arbeit an diesem Bauteil fortgesetzt.

08_TRABI__DEF.indd 7 18/12/19 11:14