Die linke Innenwand des Wohnwagens

Mit der heutigen Ausgabe beginnen Sie, die Innenstruktur des Wohnwagens zu montieren.

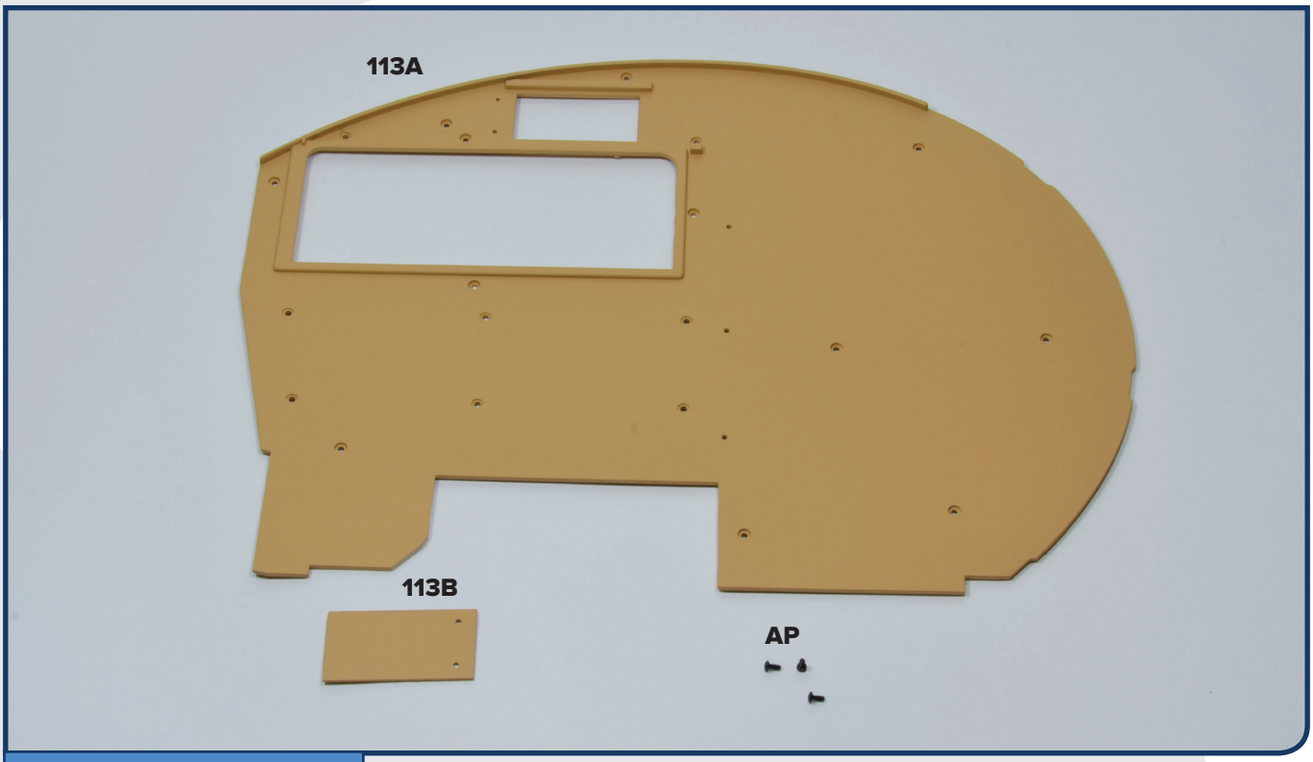

BAUTEILE IM ÜBERBLICK

113A Linke Innenwand des Wohnwagens
113B Schiebetür

sowie folgende Schrauben:
3 AP

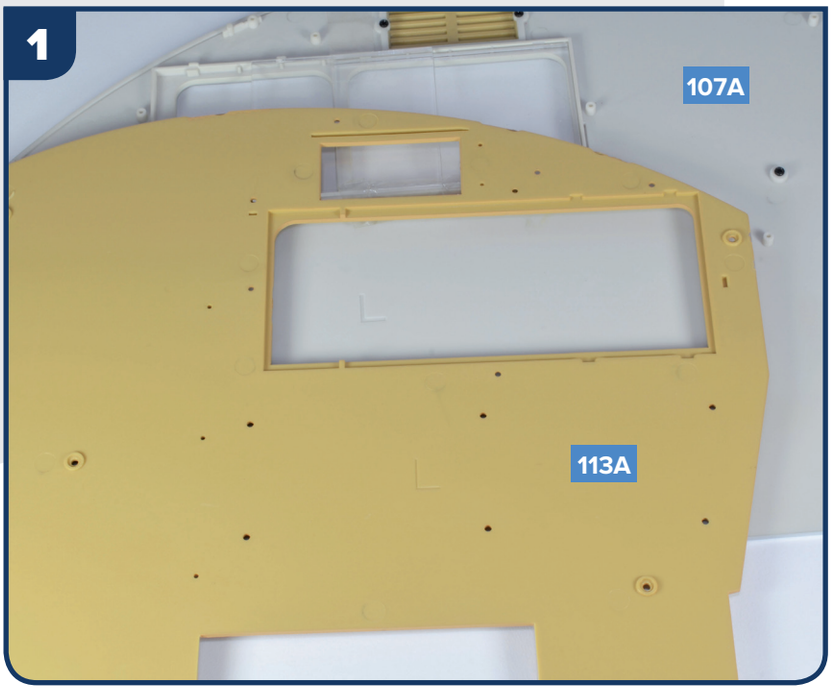

Die linke Innenwand 113A ist später mit der linken Seitenwand zu verbinden, die Sie in Ausgabe 107 erhalten haben. Beide Bauteile sind durch den Buchstaben L gekennzeichnet. Lassen Sie die beiden Bauteile für den Moment noch unverbunden.

113_TRABI_DEF.indd 3 15/02/22 17:42

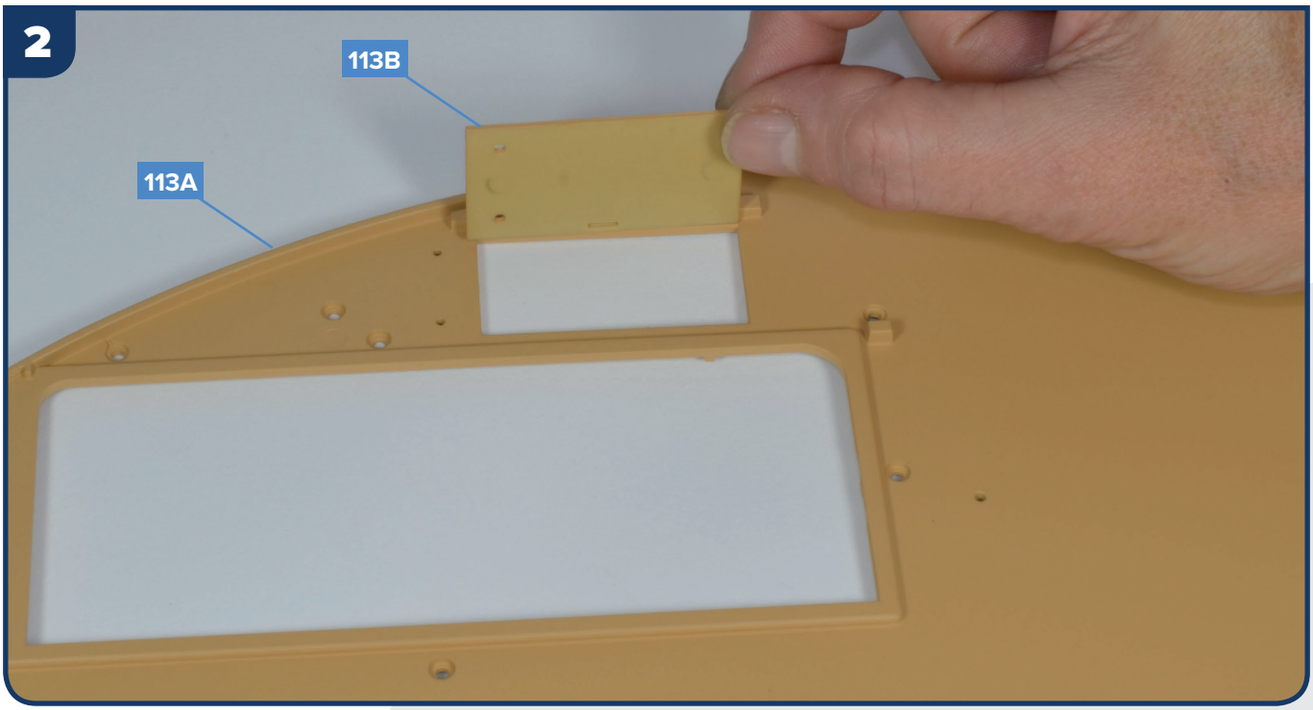

Nehmen Sie die Schiebetür 113B, die später einen Teil der rechteckigen Öffnung an der Innenseite der linken Innenwand 113A verdecken wird.

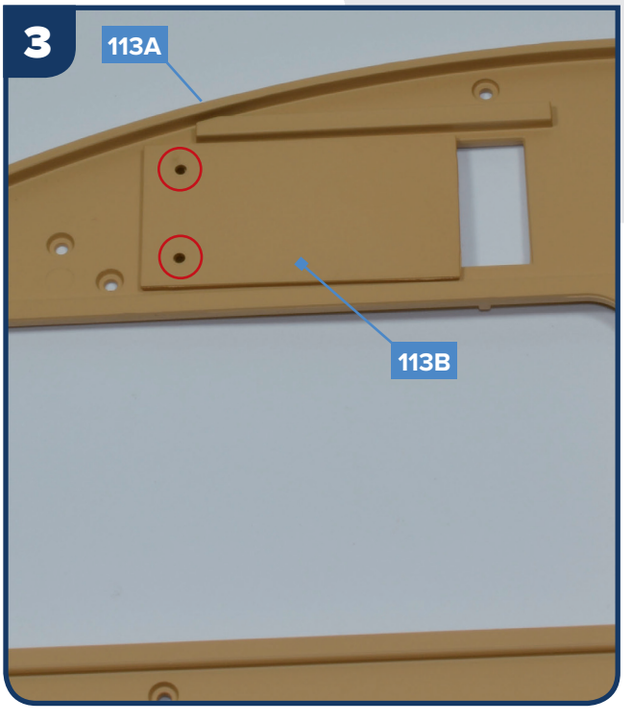

Richten Sie die rot eingekreisten Bohrvorrichtungen der Schiebetür 113B bündig mit denen der Innenwand 113A aus.

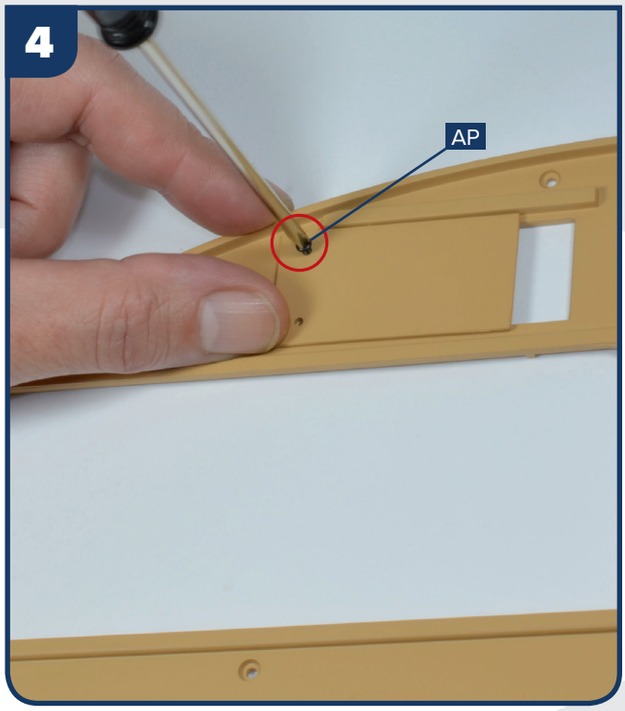

Setzen Sie eine Schraube AP in das obere Bohrloch, und ziehen Sie diese mit ein paar Umdrehungen an.

113_TRABI_DEF.indd 4 15/02/22 17:42

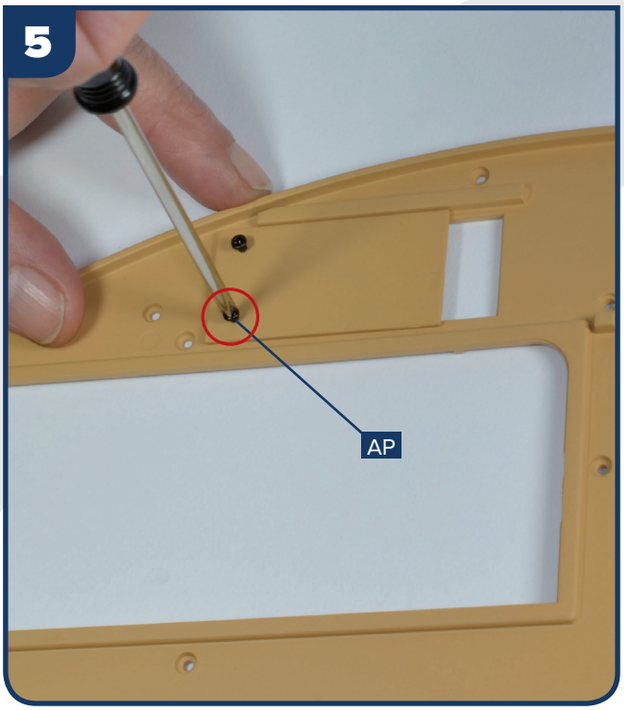

Setzen Sie eine weitere Schraube in das untere Bohrloch, und ziehen Sie diese fest.

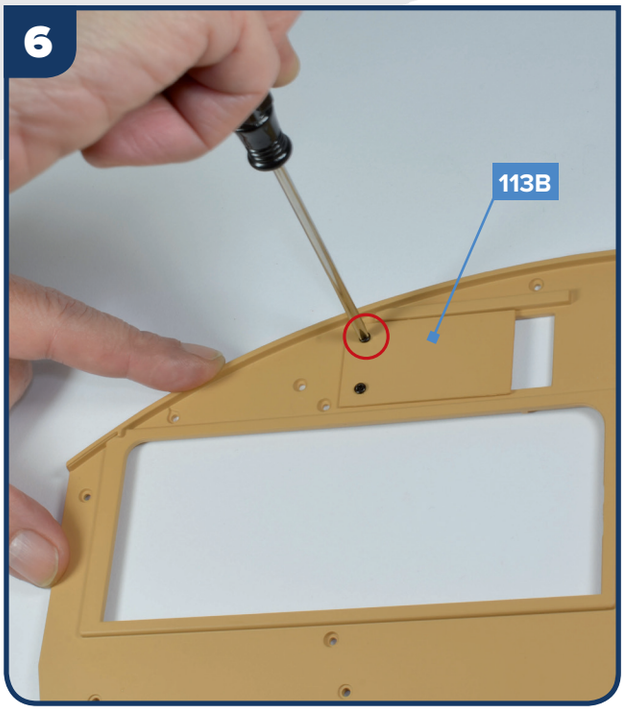

Ziehen Sie nun auch die zuvor in Schritt 4 eingesetzte Schraube fest: Sie haben die Schiebetür 113B befestigt.

BAUFORTSCHRITT

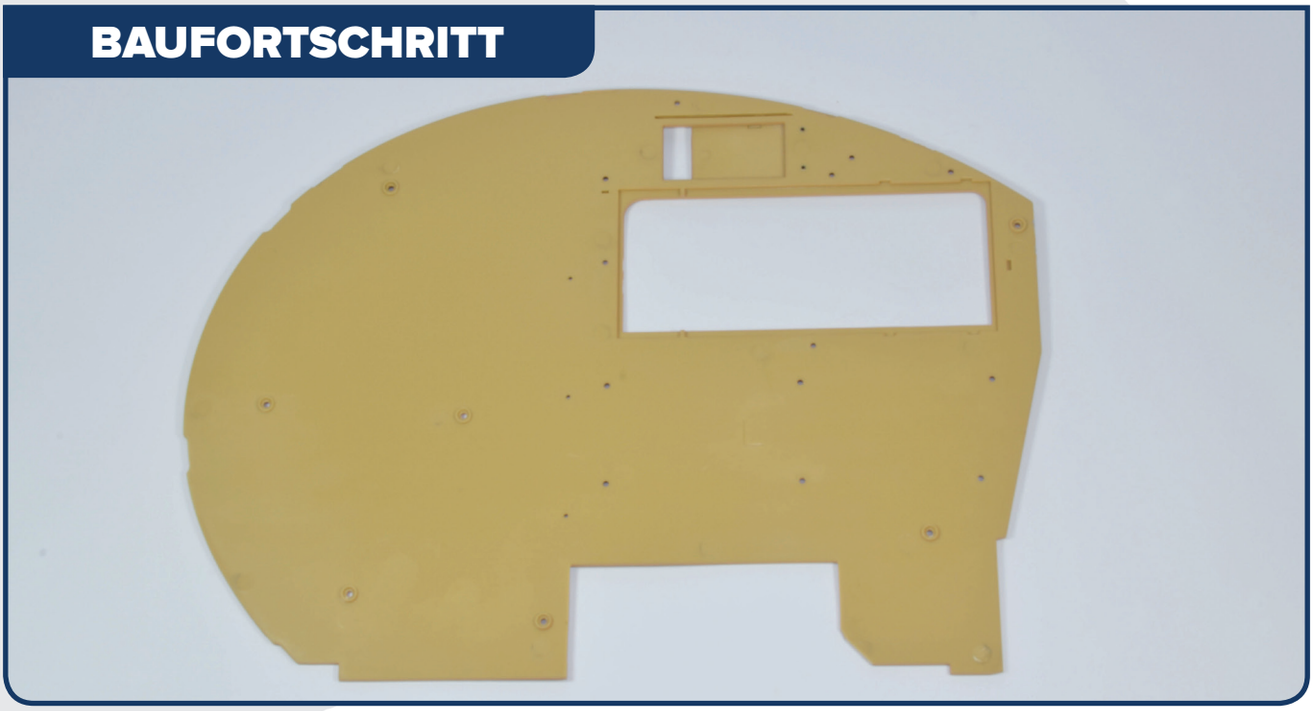

Hier sehen Sie das Resultat der heutigen kurzen Bauphase.

113_TRABI_DEF.indd 5 15/02/22 17:43